Dual KA 460

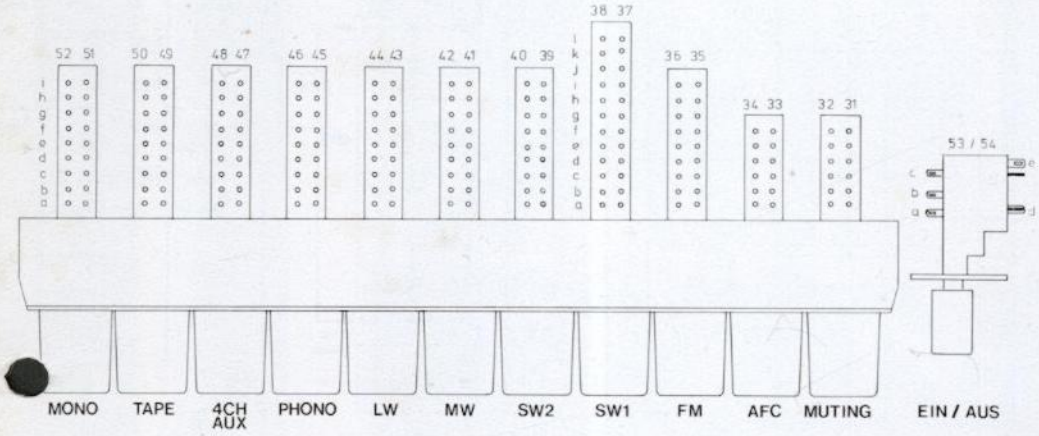

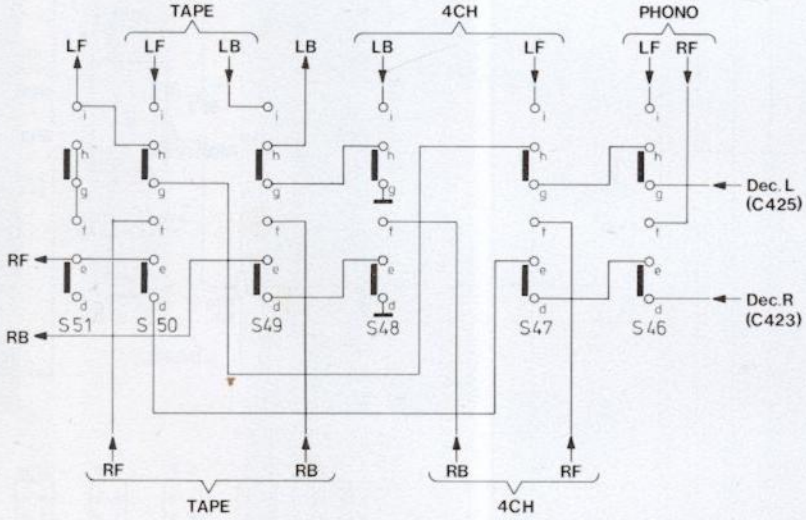

VII Zwischenverstärker
Intermediate amplifier
Amplificateur intermédiaire

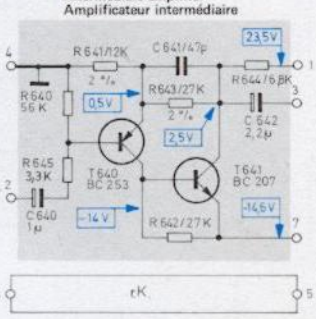

XI Filter
Filter
Filtre

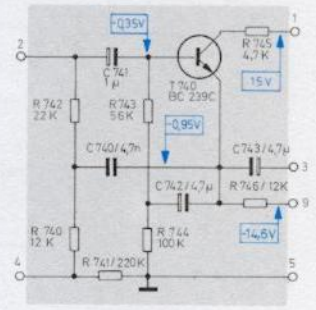

XIII Quadro Stereo-Pegelanzeige
Quadro/stereo-level-indicator
Indicateur de niveau Quadro/stéréo

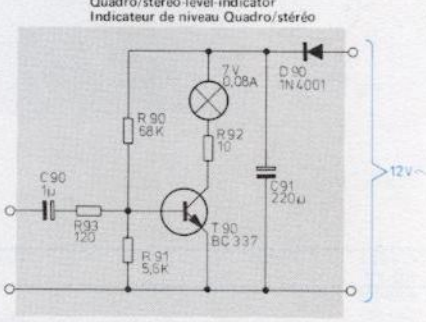

Transistoren von der Anschlußseite gesehen
Transistors as seen from the connecting side
Transistors vus du côté des connexions

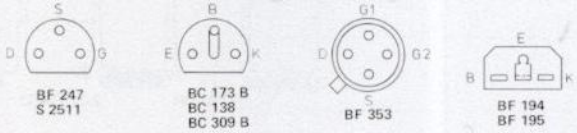

236 107-3 1/275

Printed in Germany by Dual

III SQ Decoder
SQ Decoder
SQ Décodeur

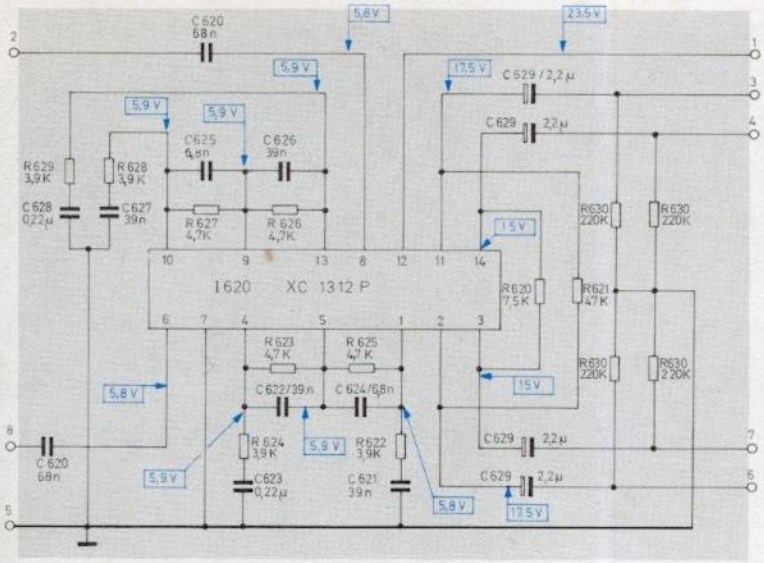

IV Multimatrix-Decoder
Multimatrix decoder
Décodeur multi-matrice

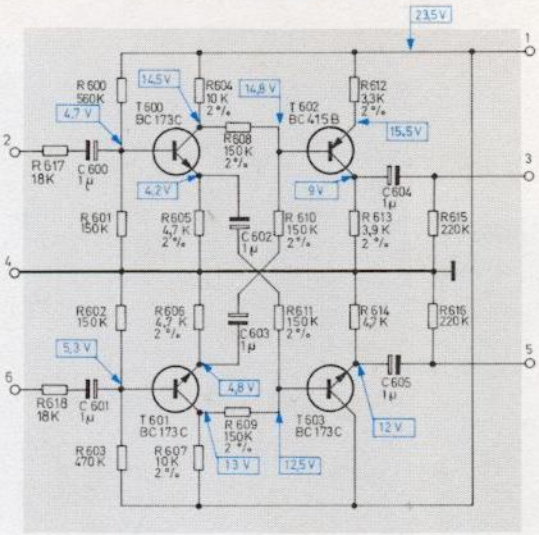

II Eingangsimpedanzwandler
Input impedance transducer
Transducteur d'impédance d'entrée

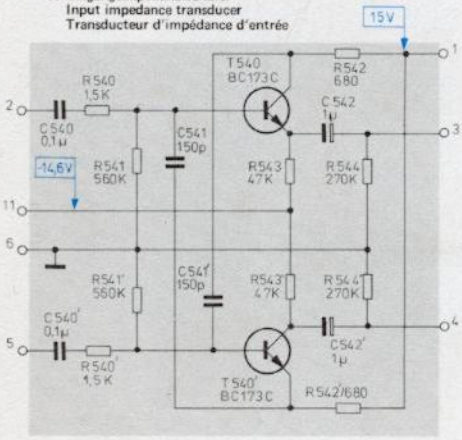

Kanal 3 u. 4 ≙ Kanal 1 u. 2

V IC - Verstärker
Operation amplifier
Amplificateur opérationnel

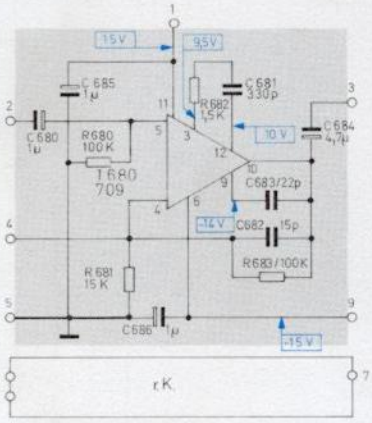

VI Impedanzwandler
Impedance tranducer
Transducteur d'impédance

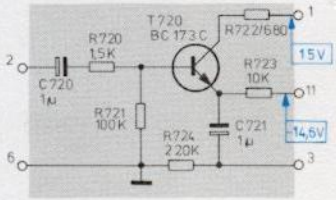

Kanal 1 ≙ Kanal 2,3 u. 4

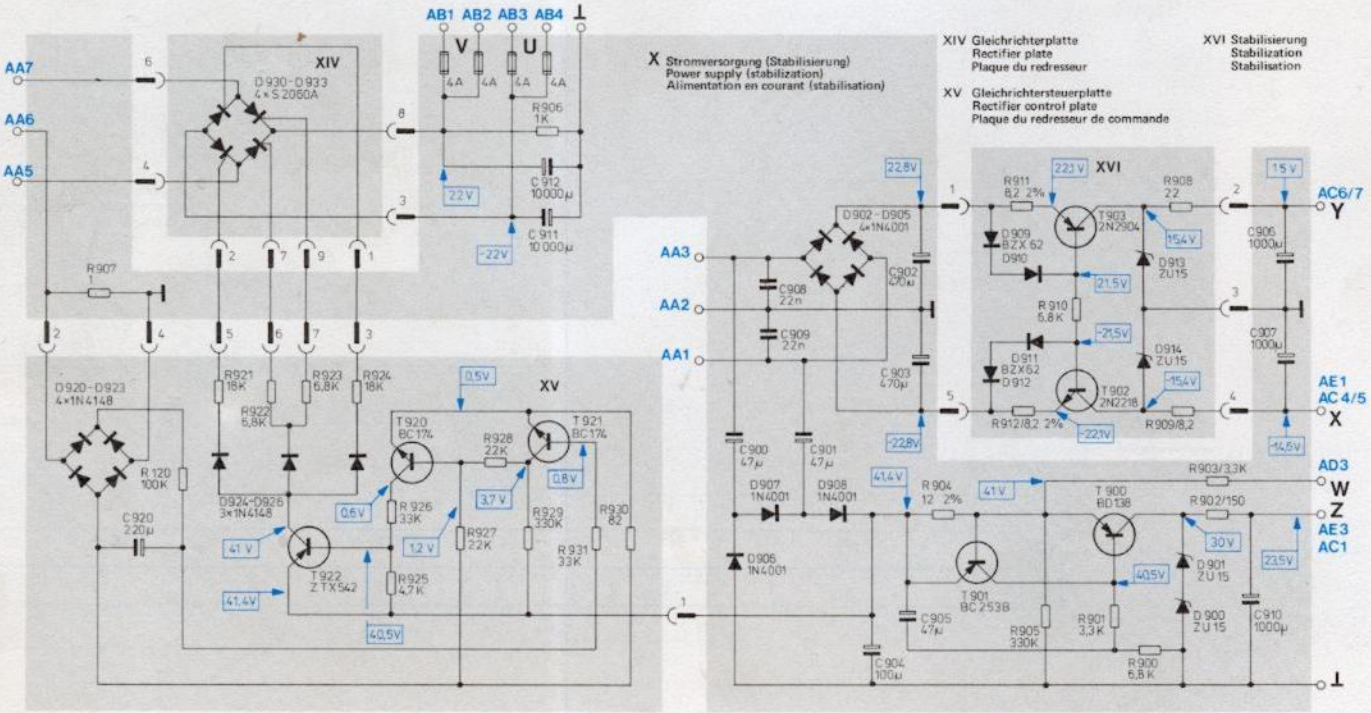

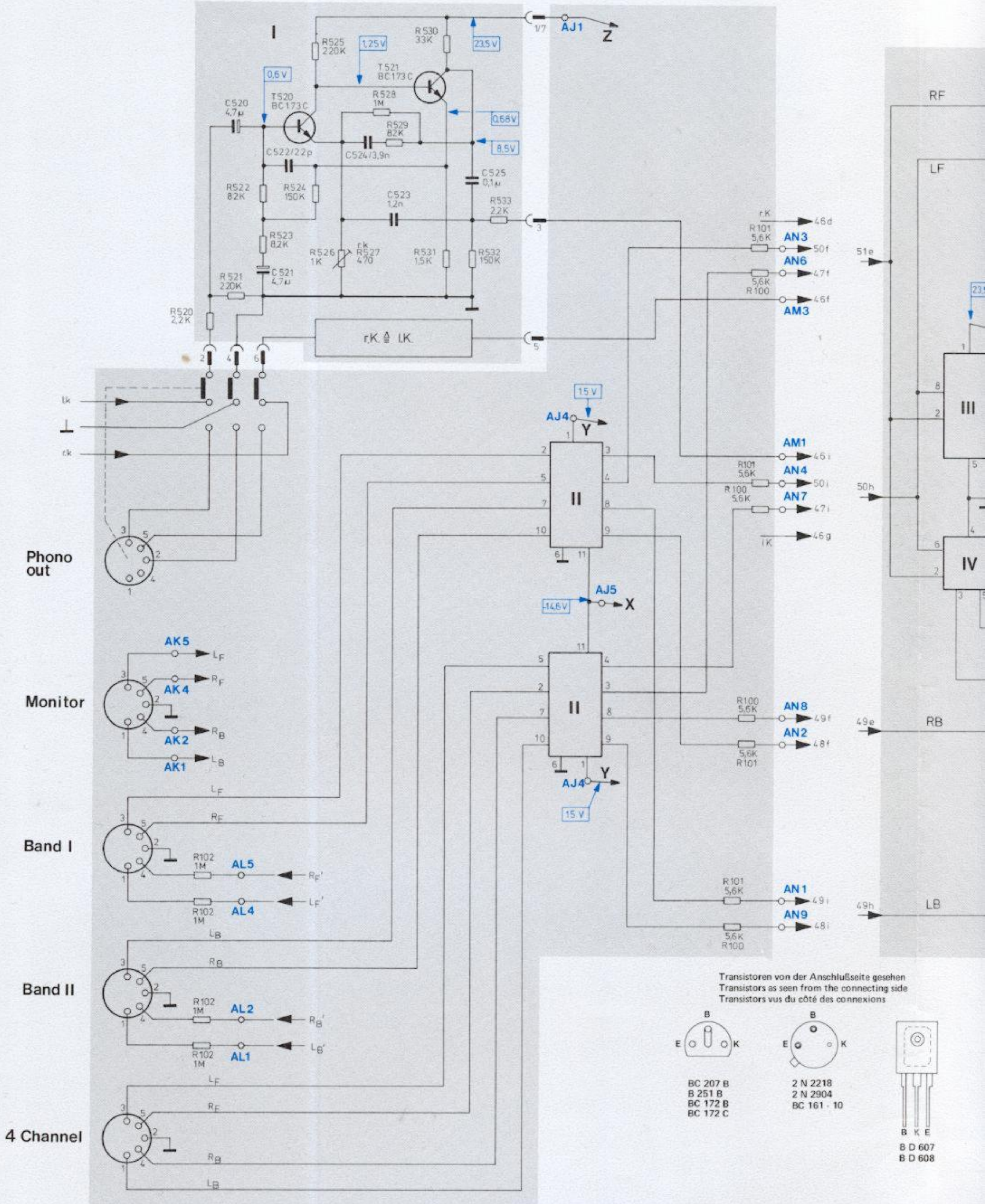

Transistoren von der Anschlußseite gesehen
Transistors as seen from the connecting side
Transistors vus du côté des connexions

R: 520 521 522 525 528 530 533 540-544 100,101 620-63…
102 523 524 526 529 531 532 100,101 600-61…

C: 520 522 524 525 620-62…
521 523 540-543 600-60…

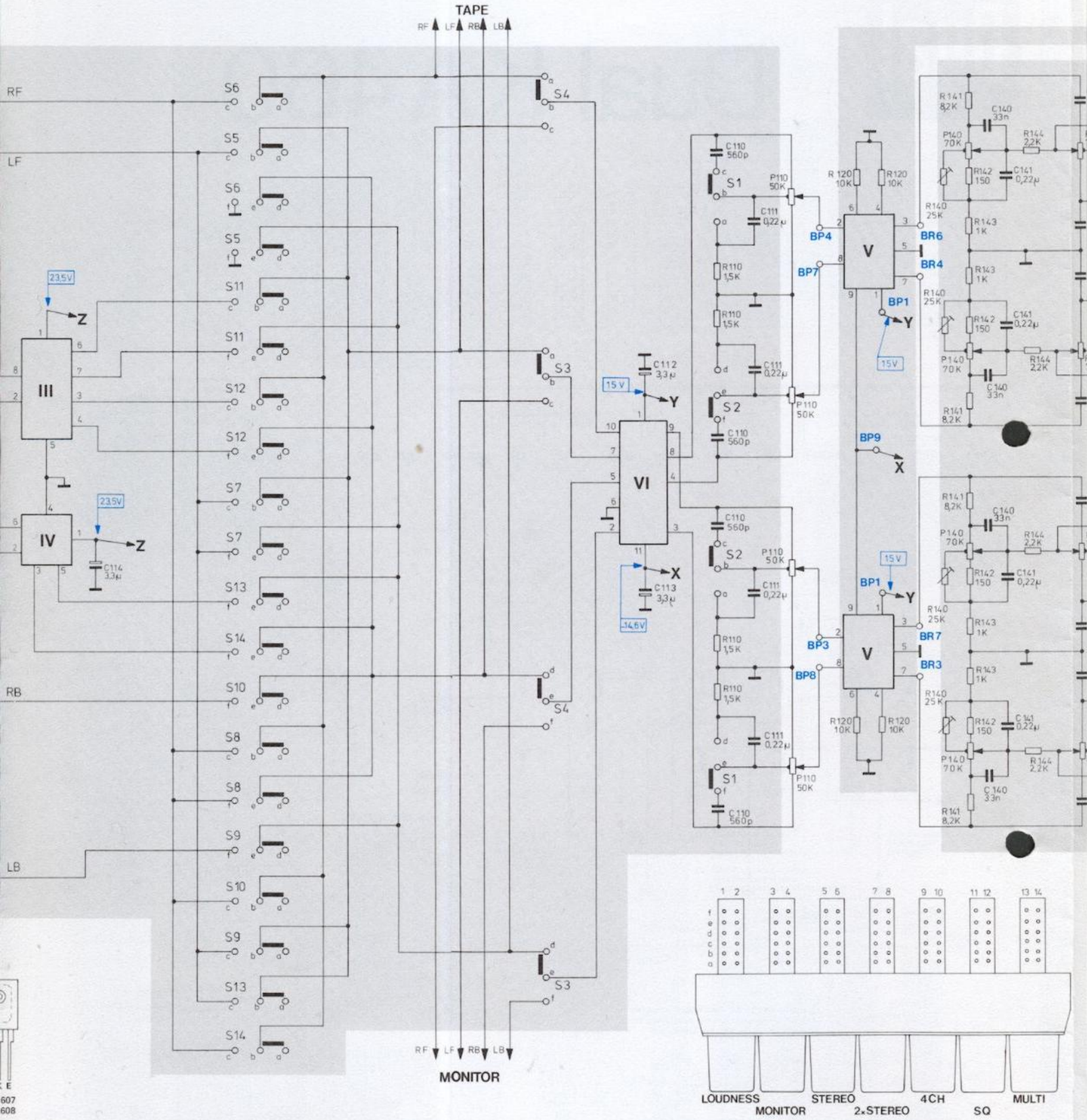

620-630						720-724	110			120	120	140	141,P140						P140
600-616									P110	680-683			142,143		144				
620-629						720-724	110			680-686			140						142
600-605	114					112,113		111						141					143

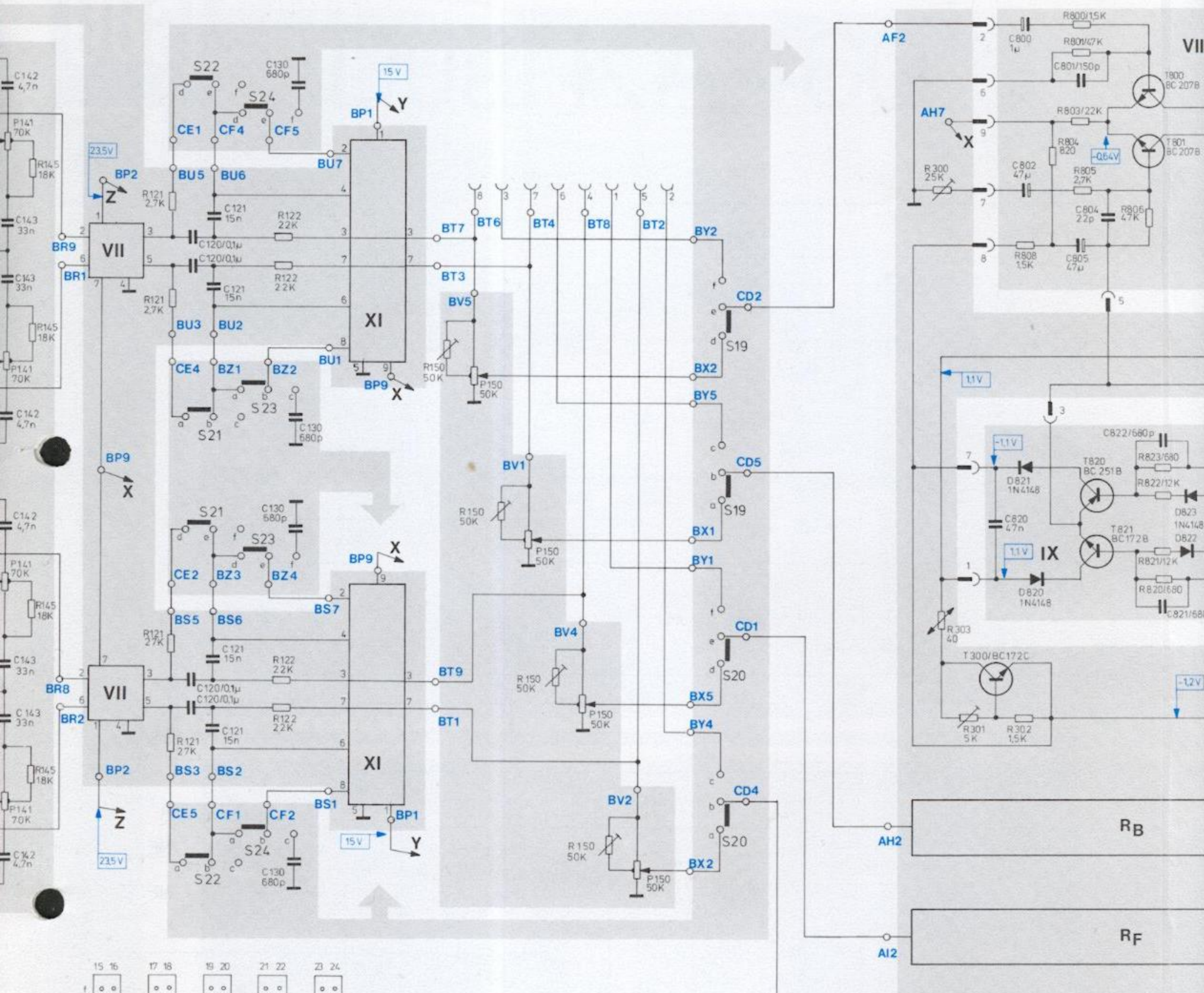

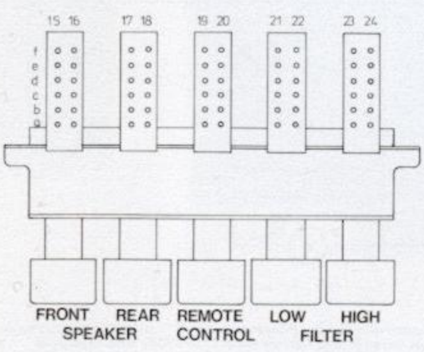

I Vorverstärker
Preamplifier
Préamplificateur

II Eingangsimpedanzwandler
Input impedance transducer
Transducteur d'impédance d'entrée

III SQ Decoder
SQ Decoder
SQ Décodeur

IV Multimatrix-Decoder
Multimatrix-decoder
Décodeur multi-matrice

V IC-Verstärker
Operation amplifier
Amplificateur régulateur

VI Impedanzwandler
Impedance transducer
Transducteur d'impédance

VII Zwischenverstärker
Intermediate amplifier
Amplificateur intermédiaire

XI Filter
Filter
Filtre

VIII Universal-Treiber
Universal-driver
Driver universel

IX Elektronische Sicherung
Electronic fuse
Protection électronique

X Stromversorgung (Stabilisi
Power supply (stabilization
Alimentation en courant (s

41 640-645 150 P150 150 P150 300 808 804 800 806,823,822
145 121 122 740-746 150 P150 150 P150 303 301 302 803,805 820,821
2 120 800 801 804 823
3 640-642 121 130 740-743 820 802 805 820

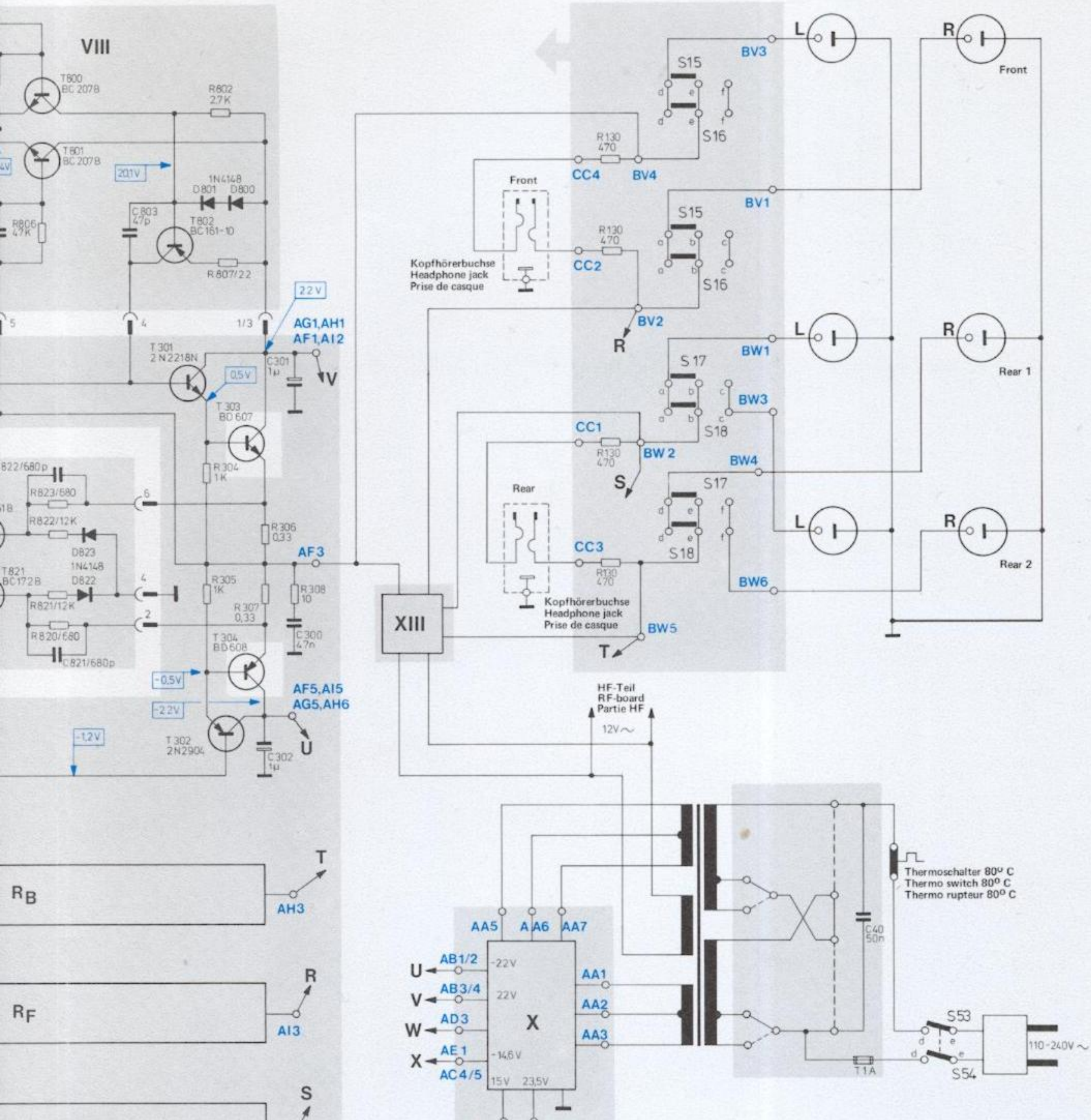

Spannungen ohne Signal gemessen mit Instrument (50.000 Ω/V) gegen Masse
Voltage without signal measured with Instrument (50.000 Ω/V) to ground
Tensions sans signal mesurées avec instrument (50.000 Ω/V) contre masse

ktronische Sicherung
ctronic fuse
tection électronique

omversorgung (Stabilisierung)
ver supply (stabilization)
mentation en courant (stabilisation)

XIII Quadro Stereo-Pegelanzeige
Quadro/stereo-level-indicator
Indicateur de niveau Quadro/stéréo

Änderungen vorbehalten
Alterations reserved
Sous réserve de modifications

Ausgabe 2/Februar 1975
Z. nr. 236107

	806,823,822		304	802	306	308	90-93		130	
5	820,821		305	807	307			900-912,920-930		
04	823	803				301	90,91			
	820				302	300		900-912,920		40

Dual KA 460

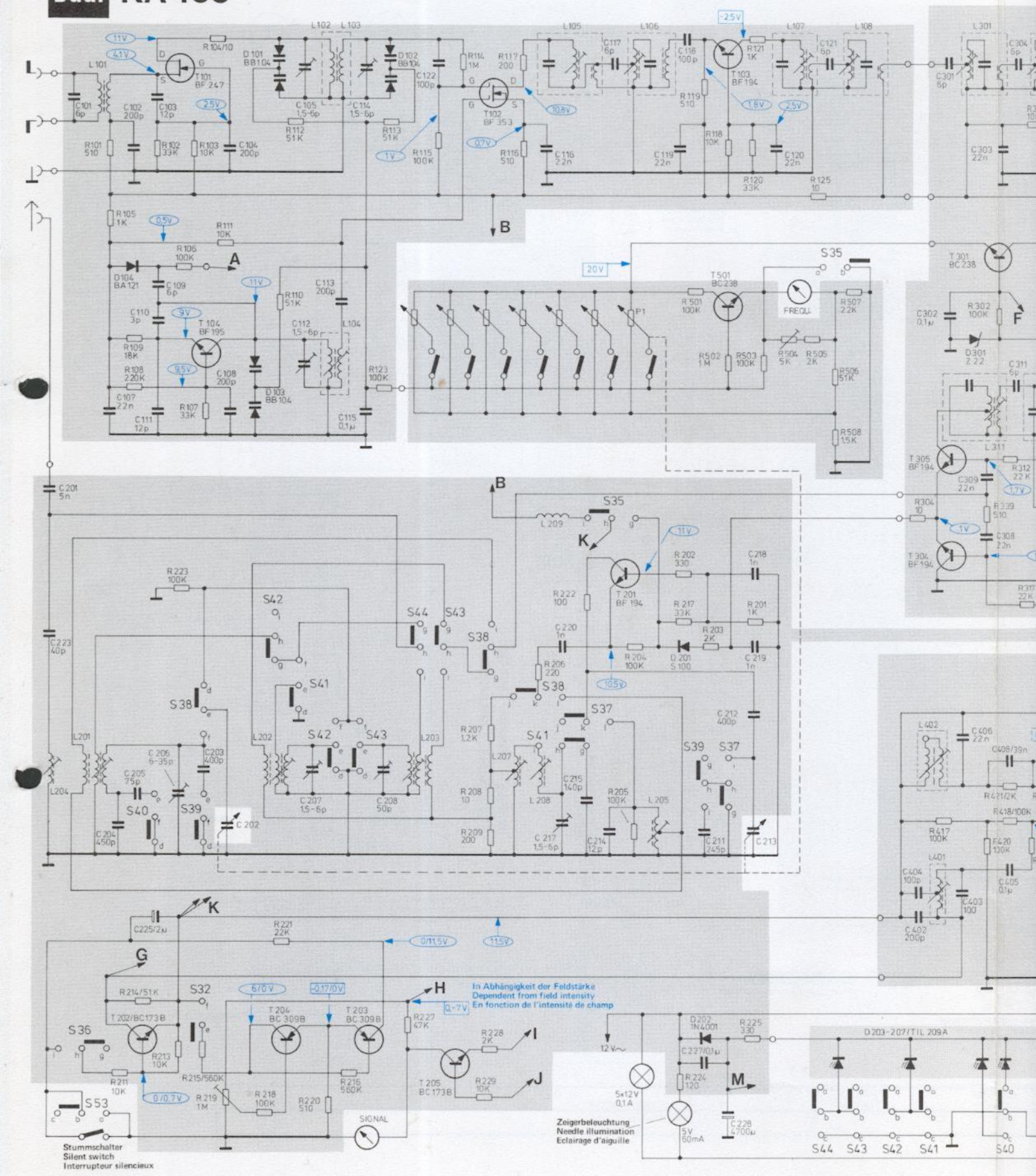
L
R
L101
T101 BF 247
R104/10
D101 BB104
D102 BB104
L102
L103
C114 1,5-6p
C105 1,5-6p
R112 51K
R113 51K
C122 100p
R114 1M
R117 200
T102 BF 353
R115 100K
R116 510
C116 2,2n
L105
L106
L107
L108
C117 6p
C118 100p
C121 6p
R121 1K
T103 BF194
R119 510
R118 10K
C119 2,2n
C120 2,2n
R120 33K
R125 10
L301
C301 6p
C304 6p
C303 2,2n
R101 510
R102 33K
R103 10K
C104 200p
C101 6p
C102 200p
C103 12p
R105 1K
R106 100K
R111 10K
D104 BA121
C109 6p
C110 3p
R109 18K
R108 220K
C107 2,2n
C111 12p
T104 BF195
R107 33K
C108 200p
D103 BB104
R110 51K
C112 1,5-6p
C113 200p
L104
R123 100K
C115 0,1µ
A
B
S35
T501 BC238
R501 100K
R502 1M
R503 100K
R504 5K
R505 2K
R506 51K
R507 2,2K
R508 1,5K
FREQU.
P1
T301 BC238
R302 100K
C302 0,1µ
D301 Z 2,2
F
C311 6p
L311
T305 BF194
T304 BF194
C309 2,2n
R312 22K
R304 10
R339 510
C308 2,2n
R317 22K
C201 5n
C223 40p
L201
L204
C206 6-35p
C205 75p
C203 400p
C204 450p
S40
S39
S38
C202
L202
S42
S43
C207 1,5-6p
C208 50p
L203
S41
S44
S38
R223 100K
L209
K
T201 BF194
R202 330
R217 33K
R203 2K
D201 S 100
R201 1K
C218 1n
C219 1n
R222 100
C220 1n
R206 220
R204 100K
R207 1,2K
R208 10
R209 200
L207
L208
C215 140p
C217 1,5-6p
C214 12p
R205 100K
L205
S37
S39
C212 400p
C211 245p
C213
L402
C406 22n
C408/39n
R421/2K
R418/100K
R417 100K
R420 100K
L401
C404 100p
C405 0,1µ
C403 100
C402 200p
C225/2µ
R221 22K
0/11,5V
11,5V
G
R214/51K
S32
T202/BC173B
R213 10K
R211 10K
S36
S53
Stummschalter
Silent switch
Interrupteur silencieux
6/0V
-0,17/0V
T204 BC 309B
T203 BC 309B
R215/560K
R216 560K
R218 100K
R219 1M
R220 510
0/0,7V
SIGNAL
H
In Abhängigkeit der Feldstärke
Dependent from field intensity
En fonction de l'intensité de champ
0-7V
R227 47K
R228 2K
T205 BC173B
R229 10K
I
J
12V~
5x12V 0,1A
Zeigerbeleuchtung
Needle illumination
Eclairage d'aiguille
5V 60mA
D202 1N4001
R225 330
C227/0,1µ
R224 120
M
C228 4700µ
D203-207/TIL 209A
S44
S43
S42
S41
S40

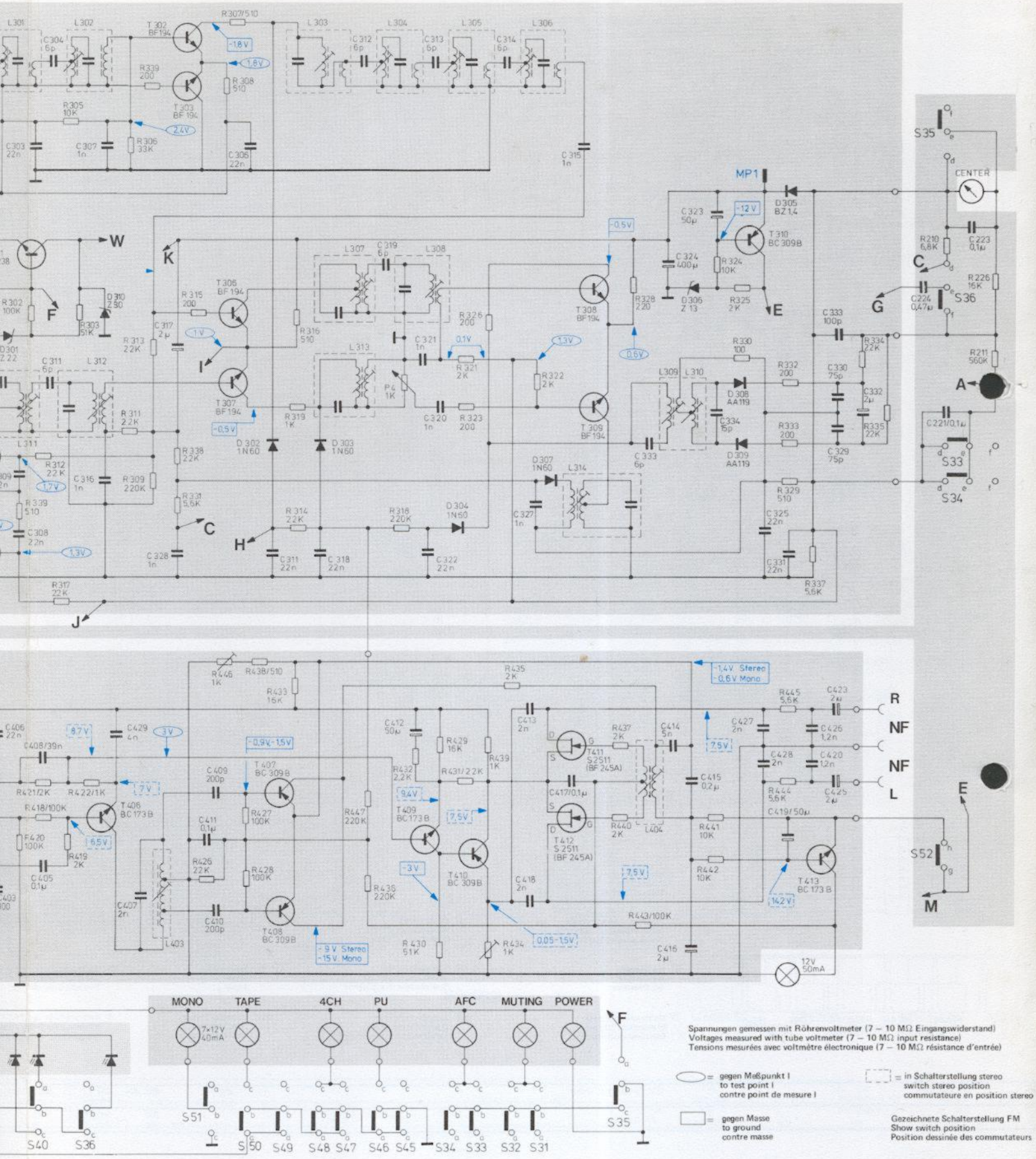

Spannungen gemessen mit Röhrenvoltmeter (7 – 10 MΩ Eingangswiderstand)
Voltages measured with tube voltmeter (7 – 10 MΩ input resistance)
Tensions mesurées avec voltmètre électronique (7 – 10 MΩ résistance d'entrée)

= gegen Meßpunkt I
to test point I
contre point de mesure I

= gegen Masse
to ground
contre masse

= in Schalterstellung stereo
switch stereo position
commutateure en position stereo

Gezeichnete Schalterstellung FM
Show switch position
Position dessinée des commutateurs